NEOTHERM® XTR

Chaudière hydronique

NT2H

Modèles d'intérieur 399-1500

Date :

Projet N° :

Ingénieur :

Préparé par :

Date de demande :

LAARS® Heating Systems Company

Données de soumission

Nom de projet :

Localisation :

Entrepreneur :

Caractéristiques standard

- Haut rendement de condensation
- Échangeur de chaleur en acier inoxydable avec construction soudée
- Échangeur de chaleur à pression de travail ASME 160 psi (1 104 Pa)
- Cachet « H » ASME
- Soupape de détente de qualité ASME de 75 psi (517 kPa)
- Modulation jusqu'à 10 % d'allumage complet (minimum opérationnel 10:1)
- Un système à faibles émissions de NOx, au-delà des réglementations les plus strictes en matière de qualité de l'air
- Construction intérieure à kit extérieur optionnel
- Raccordements à l'eau et au gaz en partie supérieure
- Pompe en option (dimensionnée selon modèle), incluse pour installation sur site
- Chambre étanche de combustion
- Brûleur inoxydable de prémélange
- Système sophistiqué d'air/gaz, permettant une commande cohérente de combustion
- Ventilation directe horizontale ou verticale
- Certifié pour ventilation de catégorie II et IV
- Longueurs de tuyaux de ventilation et d'air de catégorie IV jusqu'à l'équivalent de 150 pieds (chacun)
- Commande électronique de modulation de PID à interface utilisateur à grand écran tactile et à affichage couleur
- Cascades de dispositifs de commande avec jusqu'à huit chaudières NeoTherm XTR
- RTU de Modbus et MSTP BACnet
- VARI-PRIME Contrôle de pompe de chaudière
- Commande de pompes multiples pour pompe de chaudière, pompe de système et pompe à eau chaude, chacune étagée
- Allumage direct par étincelles
- Priorité indirecte de chauffe-eau
- Capteur de temp extérieure
- Sortie d'alarme
- Accepte un signal externe de modulation (4 à 20 mA ou 0 à 10 V CC)
- Commutateur
- Tableaux d'entretien en haut et arrière
- Piège intégré à condensats
- Commutateur de débit d'eau
- Ventilation thermostatée
- Filtre à air
- Jauges thermique et manométrique
- Vanne d'évacuation
- Limite supérieure de réinitialisation manuelle
- Limite supérieure de réinitialisation automatique
- Regard de brûleur
- Dégagement nul pour combustibles
- Garantie hx limitée à 10 ans

Données de chaudières

Nombre

Combustible

☐ Gaz naturel

Construction

☐ Standard

☐ CSD-1 ASME

Options

☐ Pompe

☐ Coupure en cas de bas niveau d'eau

PRV alternés

☐ Soupape de détente 75 (std) psi de pression

☐ Soupape de détente 30 psi de pression

☐ Soupape de détente 50 psi de pression

☐ Soupape de détente 60 psi de pression

☐ Soupape de détente 125 psi de pression

☐ Soupape de détente 150 psi de pression

ASME H · DESIGN CERTIFIED · CERTIFIED · C US Low Lead Content NSF/ANSI 372 · AHRI CERTIFIED www.ahridirectory.org Ask About Our Certified Products

Accessoires pour montage sur site

- ☐ Kit d'extérieur
- ☐ Kit à logement pour pompe d'extérieur
- ☐ Kit CSD-1 (comporte l'arrêt en cas de bas niveau d'eau, les commutateurs de pression de gaz, l'afficheur, la commande
- ☐ Pompe
- ☐ Contacteur de pompe
- ☐ Coupure en cas de bas niveau d'eau
- ☐ Commutateurs de haute et basse pression de gaz
- ☐ Hautes limites supplémentaires de réinitialisation auto et manuelle
- ☐ Passerelle pour IP de BACnet
- ☐ Passerelle pour LonWorks
- ☐ Sonnerie d'alarme à commutateur de silence
- ☐ Neutraliseur de condensats
- ☐ Neutraliseur de condensats avec pompe

Pour les modèles 399 à 500 :

- ☐ Terminal de ventilation monté avec de niveau 4 po
- ☐ Kit terminal concentrique en PVC
- ☐ Kit terminal concentrique en PVC-C

Données de dimensionnement

	Modèle	Débit min. d'entrée		Débit max. d'entrée		Débit min. de sortie		Débit max. de sortie		Rendement thermique	Rendement de combustion
		MBH	*kW*	MBH	*kW*	MBH	*kW*	MBH	*kW*	%	%
☐	**399**	39.9	*11.7*	399	*117*	38.6	*11.3*	386	*113*	96.7%	99.0%
☐	**500**	50.0	*14.7*	500	*147*	48.3	*14.2*	483	*142*	96.6%	98.9%
☐	**650**	65.0	*19.0*	650	*191*	62.7	*18.4*	627	*184*	96.5%	98.7%
☐	**800**	80.0	*23.4*	800	*235*	77.1	*22.6*	771	*226*	96.4%	98.5%
☐	**999**	99.9	*29.3*	999	*293*	96.2	*28.2*	962	*282*	96.3%	98.2%
☐	**1500**	150.0	*44.0*	1500	*440*	144.0	*42.2*	1440	*422*	96.0%	97.5%

Modèle	Poids de produits		Poids opérationnel		Poids d'expédition		Capacité d'eau	
	lbs	*kg*	lbs	*kg*	lbs	*kg*	gal	*l*
399	391	*178*	427	*194*	508	*231*	4.4	*16.5*
500	401	*182*	441	*200*	518	*235*	4.8	*18.1*
650	471	*214*	525	*238*	597	*271*	6.4	*24.4*
800	492	*224*	554	*252*	618	*281*	7.4	*28.2*
999	542	*246*	616	*280*	679	*309*	8.9	*33.9*
1500	620	*282*	714	*325*	757	*344*	11.3	*43.0*

Dégagements

	Dégagement pour combustibles		Dégagement suggéré pour entretien	
	pouces	cm	pouces	cm
Avant	0	*0*	24	*61*
Arrière	0	*0*	24	*61*
Gauche	0	*0*	0	*0*
Droite	0	*0*	0	*0*
Haut	0	*0*	24	*61*

Système d'aération

Modèle	Admission d'air			Ventilation			
	Diamètre (po)	Longueur min équivalente (pi)	Longueur max équivalente (pi)	Diamètre de catégorie IV (po)	Longueur min équivalente (pi) de catégorie IV	Longueur max équivalente (pi) de catégorie IV	Diamètre typique* de catégorie II (po)
399	4	0	150	4	10	150	12
500	4	0	150	4	10	150	12
650	6	0	150	6	10	150	12
800	6	0	150	6	10	150	12
999	6	0	150	6	10	150	12
1500	8	0	150	8	10	150	12

*Longueur équivalente : Ajouter 5 pi pour chaque coude à 90° jusqu'au premier 6. S'il en faut plus de 6 dans la prise d'air ou qu'il faut des coudes à 45°, on consultera le tableau ci-dessous pour connaître la longueur à ajouter.

**La dimension de tuyau d'aération de catégorie II peut varier. Le tirage doit rester entre -0,10 et -0,001 po de C.E.

Diamètre (po)	Longueurs équivalentes de coudes (pi)					
	Admission d'air			Ventilation		
	Coudes de 90° (jusqu'à 6)	Coudes de 90° (> 6)	Coudes de 45°	Coudes de 90° (jusqu'à 6)	Coudes de 90° (> 6)	Coudes de 45°
4	5	5	3	5	5	3
6	5	10	5	5	10	5
8	5	15	8	5	15	8

Débit d'eau. Exigences

Modèle	Hausse thermique (°F)									
	20		30		40		50		60	
	Débit gpm	H/L ft	Débit gpm	H/L ft	Débit gpm	H/L ft	Débit gpm	H/L ft	Débit gpm	H/L ft
399	38	10.8	26	4.8	19	2.7	15	1.8	13	1.2
500	48	12.0	32	5.3	24	2.9	19	1.9	16	1.3
650	62	12.2	42	5.4	31	3.0	25	1.9	21	1.3
800	77	13.3	51	5.9	38	3.3	31	2.2	26	1.5
999	96	15.0	64	6.8	48	3.9	38	2.5	32	1.8
1500	144	35.2	96	15.7	72	8.8	58	5.7	48	4.0

Modèle	Hausse thermique (°C)									
	11		17		22		28		33	
	Débit lpm	H/L m	Débit lpm	H/L m	Débit lpm	H/L m	Débit lpm	H/L m	Débit lpm	H/L m
399	145	3.3	97	1.5	72	0.8	58	0.5	48	0.4
500	182	3.7	121	1.6	91	0.9	73	0.6	61	0.4
650	236	3.7	157	1.6	118	0.9	94	0.6	79	0.4
800	291	4.1	194	1.8	145	1.0	116	0.7	97	0.5
999	363	4.6	242	2.1	182	1.2	145	0.8	121	0.5
1500	545	10.7	363	4.8	273	2.7	218	1.7	182	1.2

Chaudière uniquement				
Modèle	**Tension**	**FLA**	**MCA**	**MOP**
399	120	2.8	3.5	15
500	120	3.1	3.9	15
650	120	3.1	3.9	15
800	120	3.2	4.0	15
999	120	4.2	5.3	15
1500	120	5.4	6.8	15

Chaudière et pompe				
Modèle	**Tension**	**FLA**	**MCA**	**MOP**
399	120	4.7	5.9	15
500	120	5.0	6.3	15
650	120	6.7	8.4	15
800	120	6.8	8.5	15
999	120	10.3	12.9	20
1500*	120	-	-	-

Pompe uniquement				
Modèle	**Tension**	**FLA**	**MCA**	**MOP**
399	120	1.9	2.4	15
500	120	1.9	2.4	15
650	120	3.6	4.5	15
800	120	3.6	4.5	15
999	120	6.1	7.6	15
1500	120	8.8	11.0	15

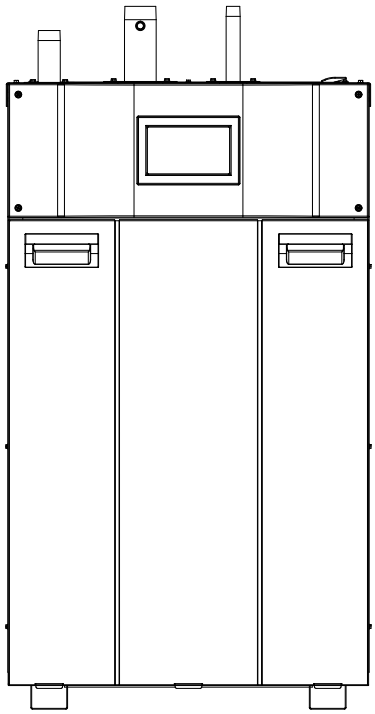

Données dimensionnelles

Modèle	Dimensions (pouces)								
	A	B	C	D	E	Racc. gaz	Racc. eau	Admission d'air	Vent.
399	47-1/4	41-1/2	23-1/4	12	5	1	2	4	4
500	47-1/4	41-1/2	24-1/2	13-1/2	5	1	2	4	4
650	54-1/4	48-1/2	31-1/4	17-3/4	3-1/4	1-1/4	2	6	6
800	54-1/4	48-1/2	34	20-3/4	3-1/4	1-1/4	2	6	6
999	57-3/4	52	35	25-1/2	4	1-1/2	2-1/2	6	6
1500	66-3/4	61	42-1/2	33	4	1-1/2	2-1/2	8	8

Modèle	Dimensions (cm)				
	A	B	C	D	E
399	120	105	59	31	13
500	120	105	62	34	13
650	138	123	79	45	8
800	138	123	86	53	8
999	147	132	89	65	10
1500	169	155	108	84	10

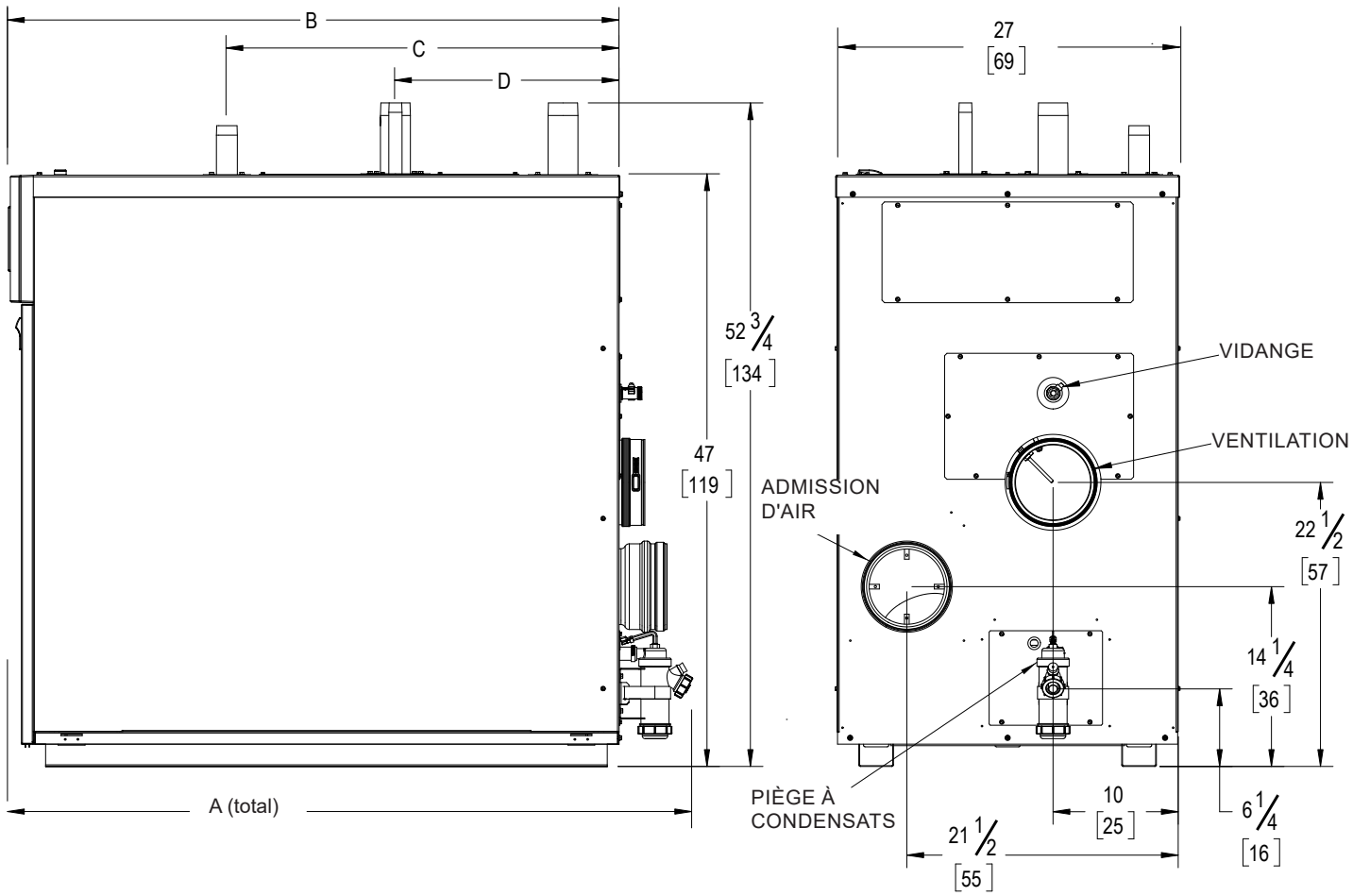

VUE LATÉRALE DE DROITE **VUE ARRIÈRE**

Données dimensionnelles (suite)

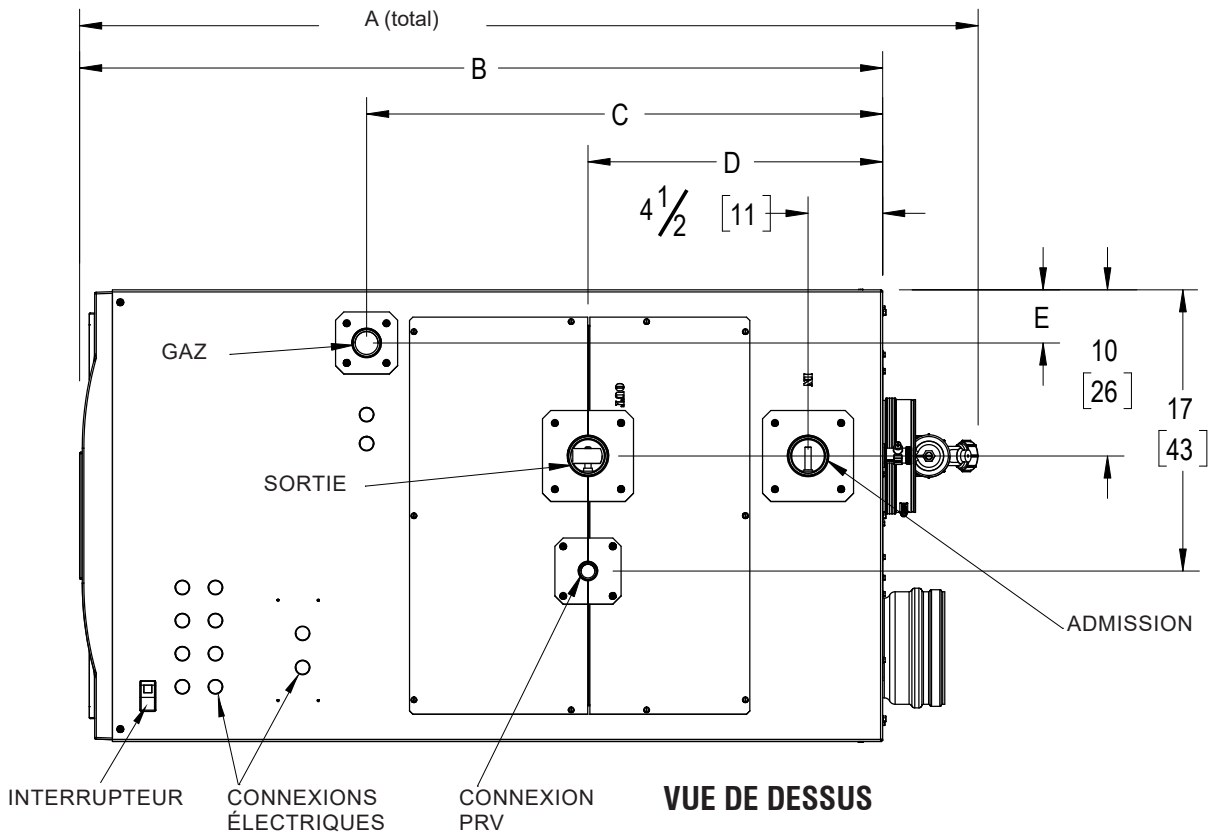

La société Laars Heating Systems se réserve le droit de changer des spécifications, des composants, des caractéristiques ou de donner lieu à une discontinuité productive sans préavis.

LAARS Heating Systems Company

Service clientèle et assistance technique : **800.900.9276 • Fax 800.559.1583**

Siège social : **20 Industrial Way, Rochester, NH, USA 03867 • 603.335.6300 • Fax 603.335.3355**

9 Brigden Gate, Halton Hills, Ontario, Canada, L7G 0A3 • 905.203.0600 • Fax 905.636.0666

www.Laars.com

Litho aux États-Unis d'Amérique. © Laars Heating Systems 24-07 Document 1477A